Dimensioni riduttori
Dimensions gearboxes
Abmessungen Getriebes

OM 63 - 71 - 90 - 112

OMP (63)

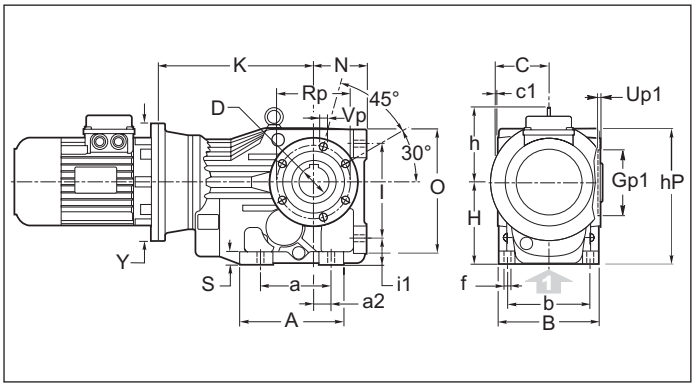

OMP (71 - 90 - 112)

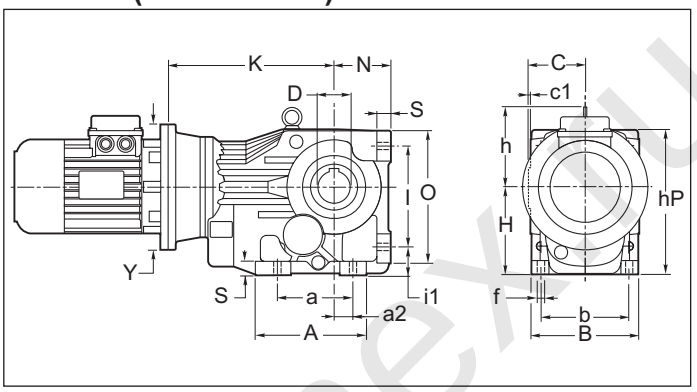

OMP P (63)

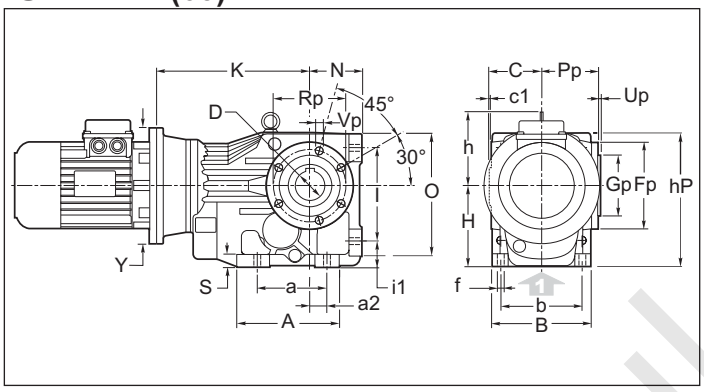

OMF P (71 - 90 - 112)

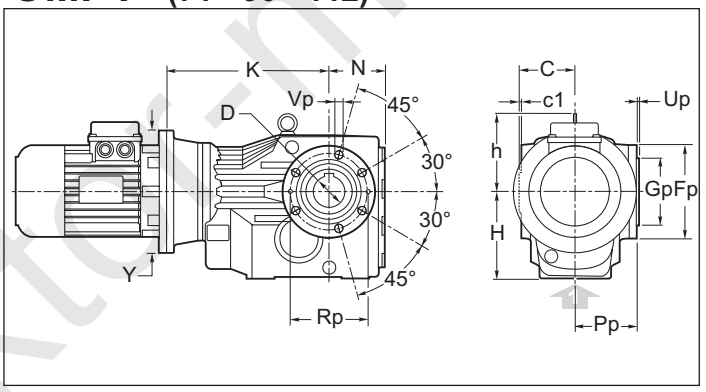

Particolare dei fori nella Flangia - "P"
Detail holes of the flange - "P"

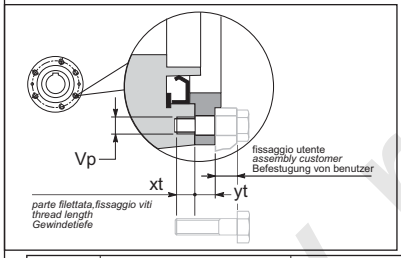

Per il fissaggio al riduttore con i fori **"Vp"** considerare la lunghezza delle viti adeguate, e che la quota **"yt"** non è filettata (vedi disegno).

*When P-flange is used please consider that the threads **"Vp"** are in gearcase and that distance **"yt"** does not have a thread (see drawing).*

Bei Verwendung des P-Flansches ist zu beachten, daß sich die Gewinde im Getriebegehäuse befinden und daß Maß **"yt"** kein Gewinde besitzt. Details siehe Zeichnung.

	Vp	xt	yt
63	N°6 M6	12	11,5
71	N°6 M8	15	11
90	N°6 M12	18	12
112	N°6 M14	23	14

OMF (71 - 90 - 112)

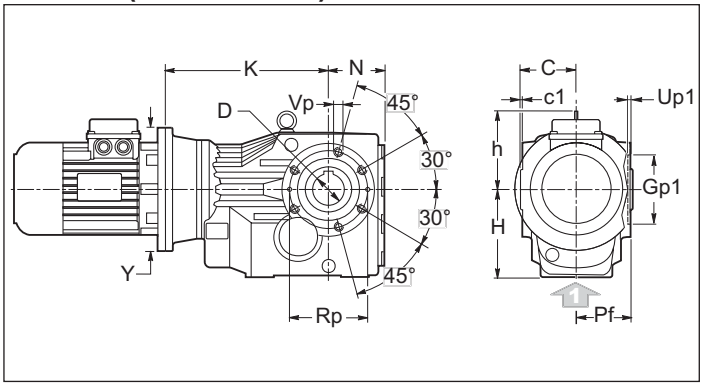

OMP F1 - F2 (63)

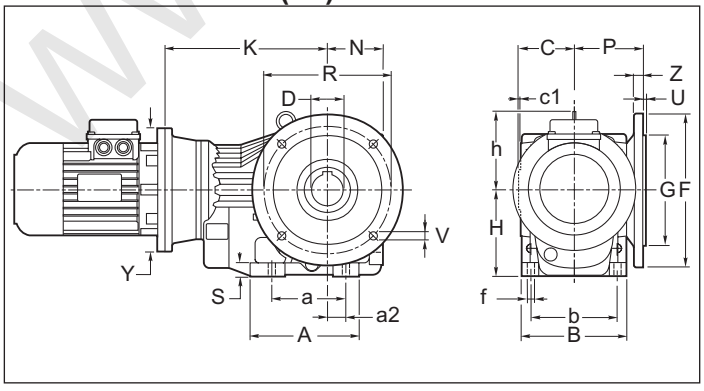

OMF F1 - F2 (71 - 90 - 112)

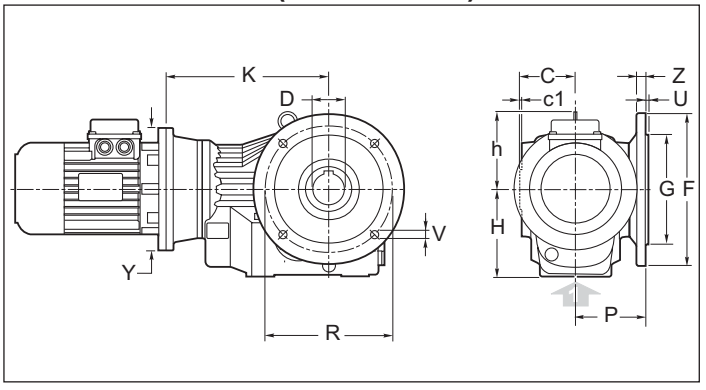

www.reduktor-nexu

1.8 Dimensioni — *1.8 Dimensions* — 1.8 Abmessungen

OM.	a	A	a2	b	B	C	c1	D H7	f	h	H	hP	l	i1	N	O	Pf	S
63	110	147	28	100	120	60	2,5	30 (25) (28)	11	100	100	170	115	32	63	150	57.5	14
71	130	165	35	120	142	75	3	35 (30) (32)	11	108	112	183	130	37	71	170	72	18
90	120	182	30	140	170	90	3.5	40 (42) (45) (48)	14	129	140	232	160	45	90	212	86.5	22
112	150	215	40	165	200	105	4	50 (55)	17.5	151	180	294	200	55	112	264	101	25

OM.	Gp g6	Gp1 H7	Fp	Pp	Rp	Up	Up1	Vp	F		G g6	P	R	U	V	Z
63	80	75	105	69	90	3	3.5	N°6 M6x12	**F1**	160	110	84	130	3.5	N°4 ϕ 9	10
									F2	-	-		-	-	-	-
71	80	80	120	83	100	3	3.5	N°6 M8x15	**F1**	200	130	100	165	3.5	N°4 ϕ 11	12
									F2	160	110		130	3.5	N°4 ϕ 9x5	10
90	105	100	150	98.5	125	3.5	3.5	N°6 M12x18	**F1**	250	180	113	215	4	N°4 ϕ 13.5	15
									F2	-	-		-	-	-	-
112	125	125	175	115	150	3.5	4	N°6 M14x18	**F1**	300	230	142	265	4	N°4 ϕ 13.5	16
									F2	-	-		-	-	-	-

	IEC	Y	63 K	71 K	90 K	112 K
OM	**63 B5**	140	193.5	217	-	-
	71 B5	160			249	
	80 B5	200	213.5	237	264	308.5
	80 B14	120				-
	90 B5	200	213.5	237	264	308.5
	90 B14	140				-
	100-112 B5	250	223.5	247	274	318.5
	100-112 B14	160				-
	132 B5	300	-		298	339.5
	132 B14	200				-
	160 B5	350		-	-	369.5

Le dimensioni K si riferiscono alle combinazioni albero/flangia B5 e B14, standard.
Per le dimensioni relative a combinazioni albero/flangia arichiesta, contattare il ns. servizio tecnico.

The K dimensions refer to the standard B5 and B14 shaft/flange combinations.
As far as the dimensions of shaft/flange combinations on request are concerned, please contact our technical department.

Die Maße K beziehen sich auf die Kombinationen Welle/Flansch B5 und B14 Standard. Hinsichtlich der Maße von Kombinationen Welle/Flansch auf Anfrage wenden Sie sich bitte an unseren technischen Kundendienst.

PARTICOLARE CORPO IN VERSIONE FLANGIATA

Per un fissaggio del riduttore si possono utilizzare anche l 4 fori **"t_F"** nel piano inferiore del corpo flangiato con interasse **X** e **Z.**

DETAIL OF THE FLANGED GEARCASE

*For the gearbox fixing also the 4 threads **"t_F"** in the lower part of the flanged gearcase with dimensions **X** and **Z** can be used*

DETAIL DES GEHÄUSES MIT ABTRIEBSFLANSCH

Auch die vier Gewinde **"t_F"**, welche sich im unteren Teil des Gehäuses befinden (mit den Maßen **X** und **Z**), können zur Montage des Getriebes verwendet werden.

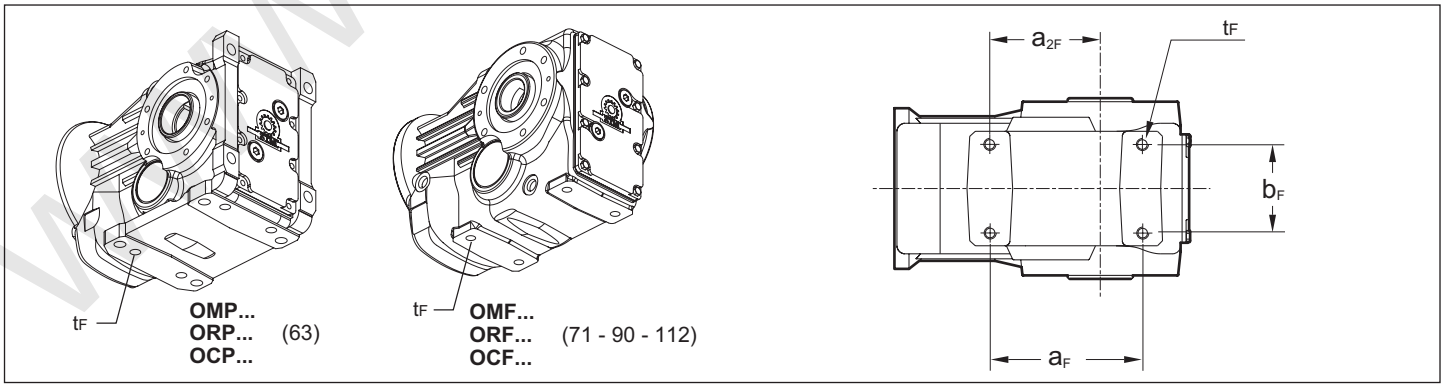

	t_F	b_F	a_F	a_{2F}
63	N°4 M10 x 15	60	117	82
71	N°4 M10 x 15	70	140	100
90	N°4 M12 x 20	88	152	110
112	N°4 M16 x 24	102	170	122

www.redukTor-max.ru

Dimensioni riduttori
Dimensions gearboxes
Abmessungen Getriebes

OC 63 - 71 - 90 - 112

OCP (63)

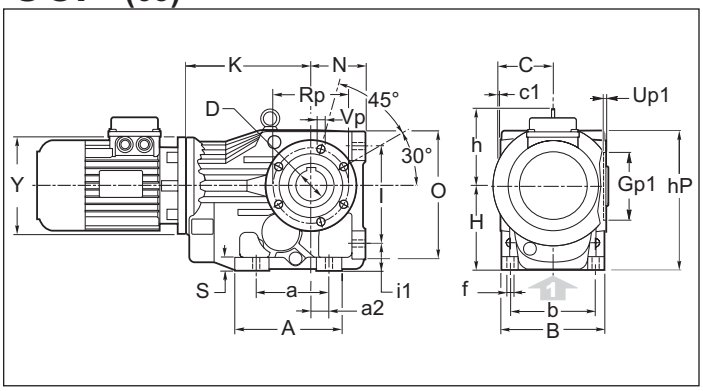

OCP (71 - 90 - 112)

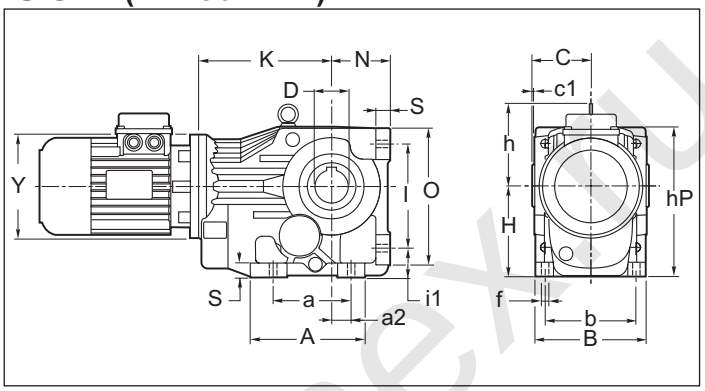

OCP P (63)

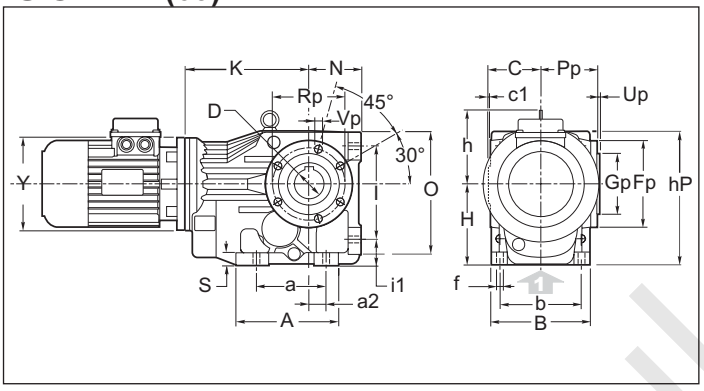

OCF P (71 - 90 - 112)

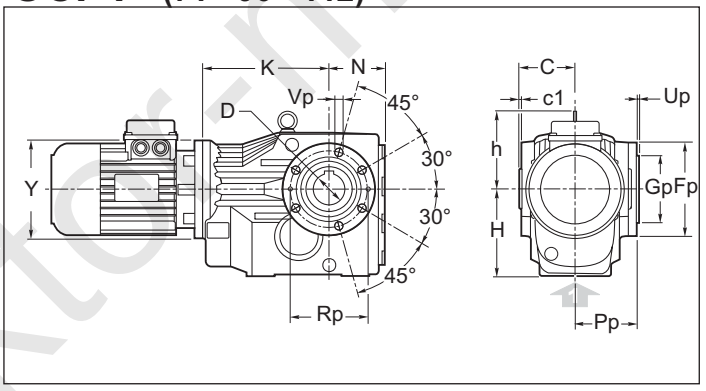

Particolari dei fori nella Flangia P
Detail of the flange P holes

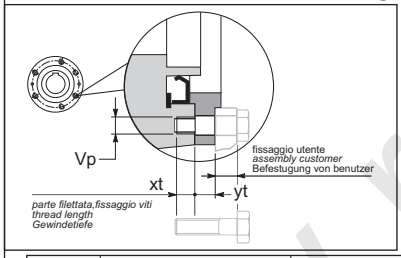

Per il fissaggio al riduttore con i fori **"Vp"** considerare la lunghezza delle viti adeguate, e che la quota **"yt"** non è filettata (vedi disegno).
*When P-flange is used please consider that the threads **"Vp"** are in gearcase and that distance **"yt"** does not have a thread (see drawing).*

Bei Verwendung des P-Flansches ist zu beachten, daß sich die Gewinde im Getriebegehäuse befinden und daß Maß **"yt"** kein Gewinde besitzt. Details siehe Zeichnung.

	Vp	xt	yt
63	N°6 M6	12	11,5
71	N°6 M8	15	11
90	N°6 M12	18	12
112	N°6 M14	23	14

OCF (71 - 90 - 112)

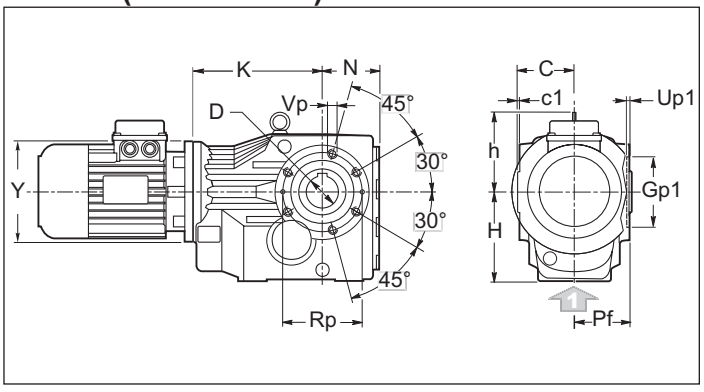

OCP F1 - F2 (63)

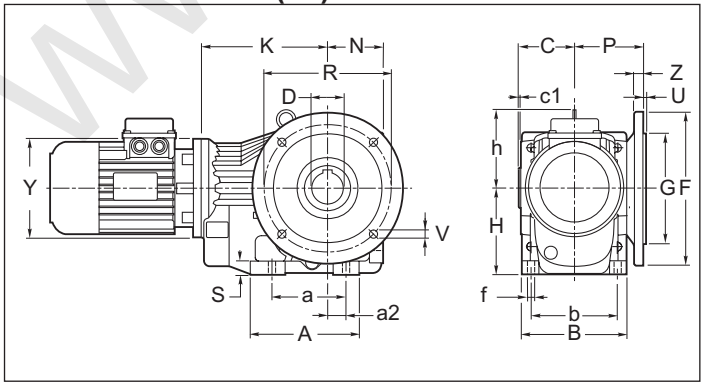

OCF F1 - F2 (71 - 90 - 112)

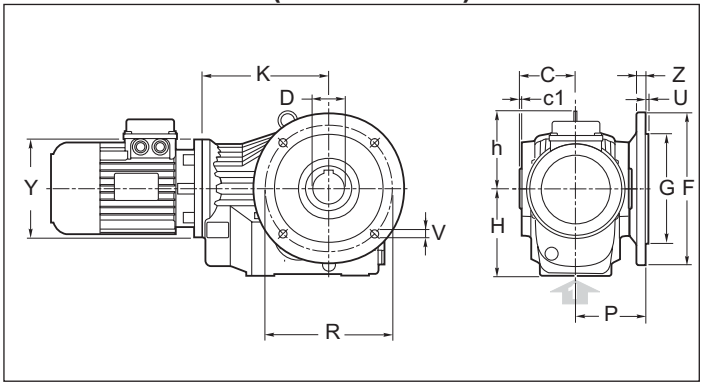

www.reduktor-nexu.pl

1.8 Dimensioni — *1.8 Dimensions* — 1.8 Abmessungen

OC.	a	A	a2	b	B	C	c1	D H7	f	h	H	hP	l	i1	N	O	Pf	S
63	110	147	28	100	120	60	2,5	30 (25) (28)	11	100	100	170	115	32	63	150	57.5	14
71	130	165	65	120	142	75	3	35 (30) (32)	11	108	112	183	130	37	71	170	72	18
90	120	182	30	140	170	90	3.5	40 (42) (45) (48)	14	129	140	232	160	45	90	212	86.5	22
112	150	215	40	165	200	105	4	50 (55)	17.5	151	180	294	200	55	112	264	101	25

OC.	Gp g6	Gp1 H7	Fp	Pp	Rp	Up	Up1	Vp	F		G g6	P	R	U	V	Z
63	80	75	105	69	90	3	3.5	N°6 M6x12	**F1**	160	110	84	130	3.5	N°4 ϕ 9	10
									F2	-	-		-	-	-	-
71	80	80	120	83	100	3	3.5	N°6 M8x15	**F1**	200	130	100	165	3.5	N°4 ϕ 11	12
									F2	160	110		130	3.5	N°4 ϕ 9x5	10
90	105	100	150	98.5	125	3.5	3.5	N°6 M12x18	**F1**	250	180	113	215	4	N°4 ϕ 13.5	15
									F2	-	-		-	-	-	-
112	125	125	175	115	150	3.5	4	N°6 M14x18	**F1**	300	230	142	265	4	N°4 ϕ 13.5	16
									F2	-	-		-	-	-	-

OC.	63		71		90		112	
	Y	K	Y	K	Y	K	Y	K
	140	154	140	178	160	205	200	252

PARTICOLARE CORPO IN VERSIONE FLANGIATA

Per un fissaggio del riduttore si possono utilizzare anche I 4 fori **"t_F"** nel piano inferiore del corpo flangiato con interasse **X** e **Z.**

DETAIL OF THE FLANGED GEARCASE

*For the gearbox fixing also the 4 threads **"t_F"** in the lower part of the flanged gearcase with dimensions **X** and **Z** can be used*

DETAIL DES GEHÄUSES MIT ABTRIEBSFLANSCH

Auch die vier Gewinde **"t_F"**, welche sich im unteren Teil des Gehäuses befinden (mit den Maßen **X** und **Z**), können zur Montage des Getriebes verwendet werden.

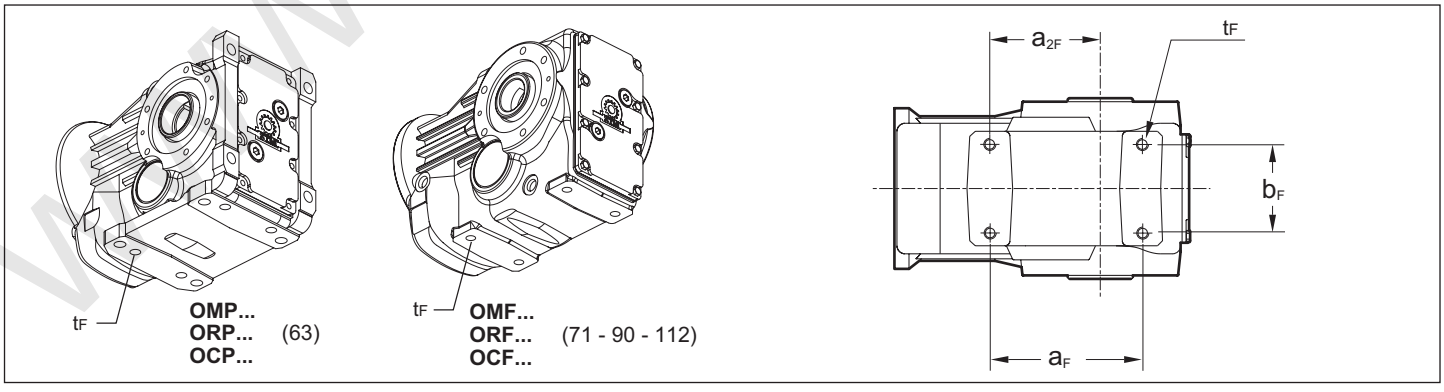

	t_F	b_F	a_F	a_{2F}
63	N°4 M10 x 15	60	117	82
71	N°4 M10 x 15	70	140	100
90	N°4 M12 x 20	88	152	110
112	N°4 M16 x 24	102	170	122

www.redukto-mex.ru

Dimensioni riduttori
Dimensions gearboxes
Abmessungen Getriebes

OR 63 - 71 - 90 - 112

ORP (63)

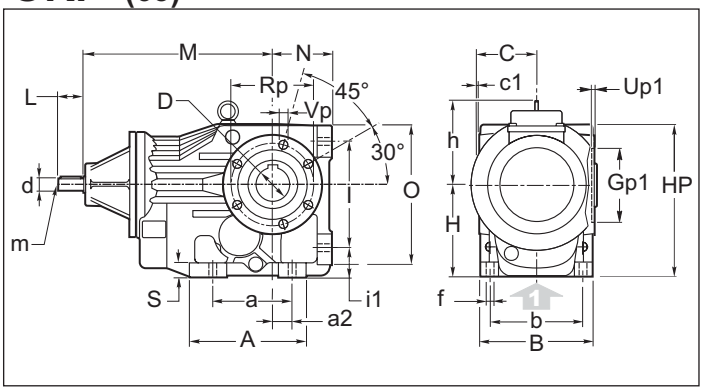

ORP (71 - 90 - 112)

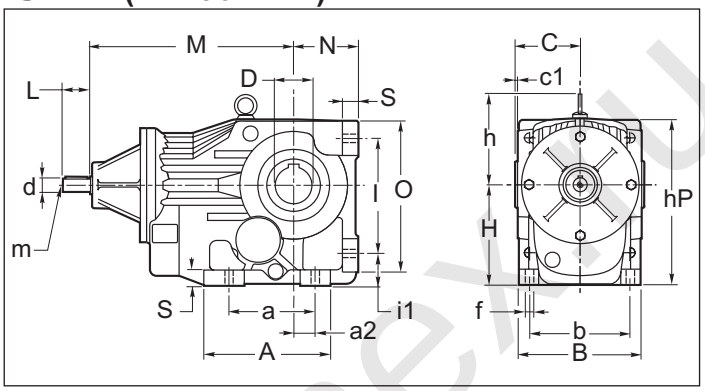

ORP P (63)

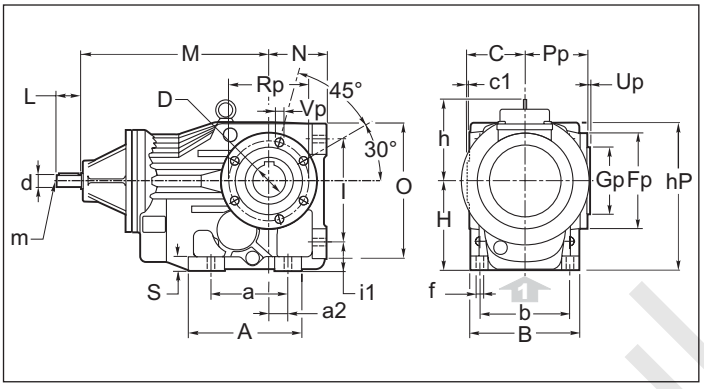

ORF P (71 - 90 - 112)

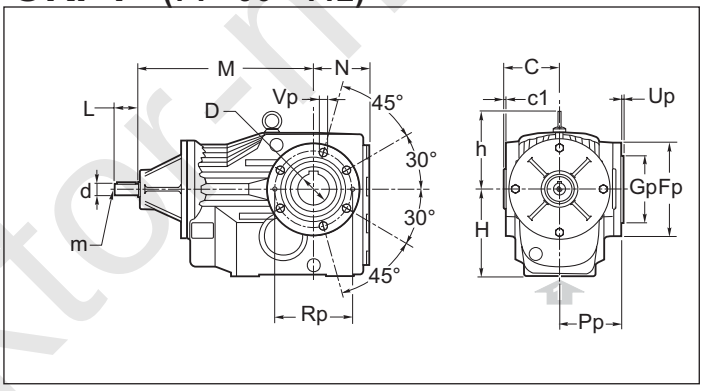

Particolari dei fori nella Flangia P
Detail of the flange P holes

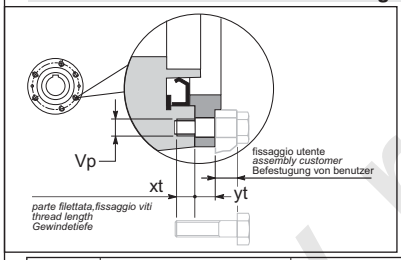

Per il fissaggio al riduttore con i fori **"Vp"** considerare la lunghezza delle viti adeguate, e che la quota **"yt"** non è filettata (vedi disegno).
*When P-flange is used please consider that the threads **"Vp"** are in gearcase and that distance **"yt"** does not have a thread (see drawing).*

Bei Verwendung des P-Flansches ist zu beachten, daß sich die Gewinde im Getriebegehäuse befinden und daß Maß **"yt"** kein Gewinde besitzt. Details siehe Zeichnung.

	Vp	xt	yt
63	N°6 M6	12	11,5
71	N°6 M8	15	11
90	N°6 M12	18	12
112	N°6 M14	23	14

ORF (71 - 90 - 112)

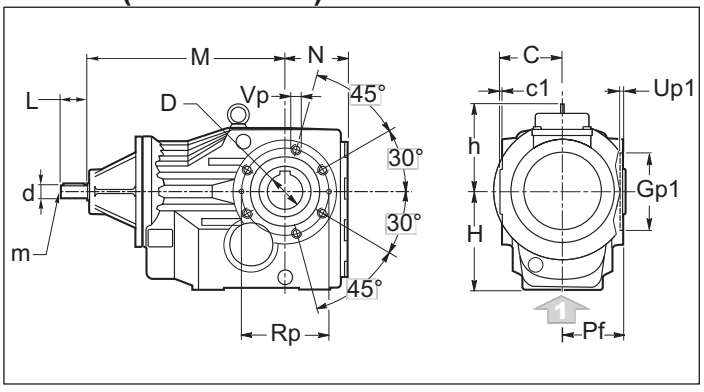

ORP F1 - F2 (63)

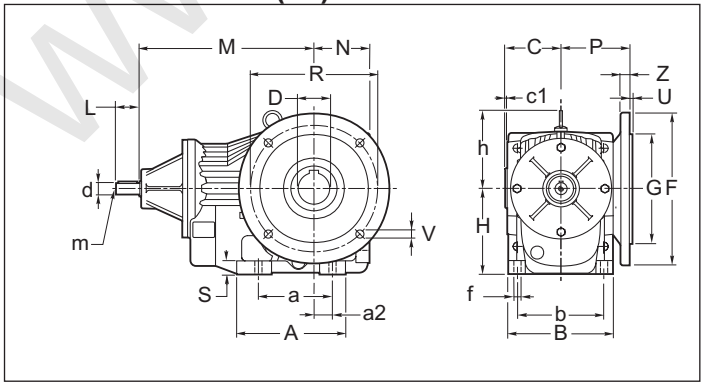

ORF F1 - F2 (71 - 90 - 112)

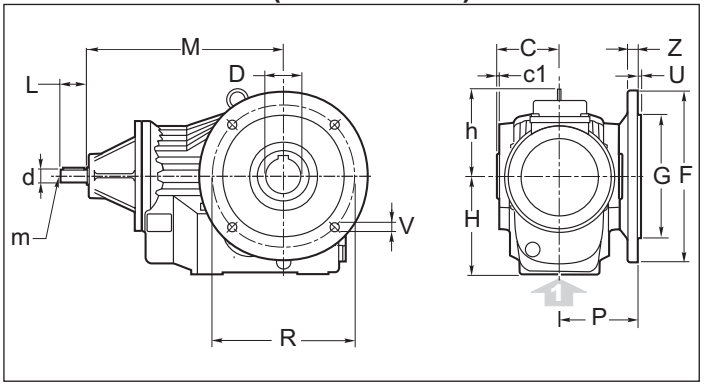

www.reduktor-mexico.ru

1.8 Dimensioni — *1.8 Dimensions* — 1.8 Abmessungen

OR.	a	A	a2	b	B	C	c1	D H7	d j6	f	h	H	hP	l	i1	L	m	M	N	O	Pf	S
63	110	147	28	100	120	60	2,5	30 (25) (28)	16	11	100	100	170	115	32	40	M6	222.5	63	150	57.5	14
71	130	165	35	120	142	75	3	35 (30) (32)	16	11	108	112	183	130	37	40	M6	246	71	170	72	18
90	120	182	30	140	170	90	3.5	40 (42) (45) (48)	19	14	129	140	232	160	45	40	M6	283	90	212	86.5	22
112	150	215	40	165	200	105	4	50 (55)	24	17.5	151	180	294	200	55	50	M8	328	112	264	101	25

OR.	Gp g6	Gp1 H7	Fp	Pp	Rp	Up	Up1	Vp	F		G g6	P	R	U	V	Z
63	80	75	105	69	90	3	3.5	N°6 M6x12	**F1**	160	110	84	130	3.5	N°4 ϕ 9	10
									F2	-	-		-	-	-	-
71	80	80	120	83	100	3	3.5	N°6 M8x15	**F1**	200	130	100	165	3.5	N°4 ϕ 11	12
									F2	160	110		130	3.5	N°4 ϕ 9x5	10
90	105	100	150	98.5	125	3.5	3.5	N°6 M12x18	**F1**	250	180	113	215	4	N°4 ϕ 13.5	15
									F2	-	-		-	-	-	-
112	125	125	175	115	150	3.5	4	N°6 M14x18	**F1**	300	230	142	265	4	N°4 ϕ 13.5	16
									F2	-	-		-	-	-	-

PARTICOLARE CORPO IN VERSIONE FLANGIATA

Per un fissaggio del riduttore si possono utilizzare anche l 4 fori **"t_F"** nel piano inferiore del corpo flangiato.

DETAIL OF THE FLANGED GEARCASE

*For the gearbox fixing also the 4 threads **"t_F"** in the lower part of the flanged gearcase can be used.*

DETAIL DES GEHÄUSES MIT ABTRIEBSFLANSCH

Auch die vier Gewinde **"t_F"**, welche sich im unteren Teil des Gehäuses befinden, können zur Montage des Getriebes verwendet werden.

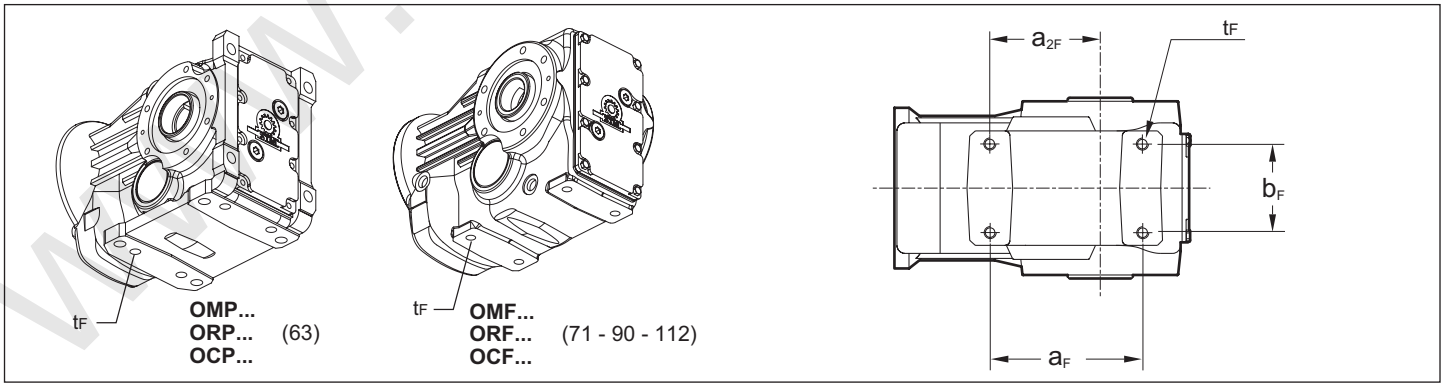

	t_F	b_F	a_F	a_{2F}
63	N°4 M10 x 15	60	117	82
71	N°4 M10 x 15	70	140	100
90	N°4 M12 x 20	88	152	110
112	N°4 M16 x 24	102	170	122

www.redukto-mex.ru

Dimensioni riduttori
Dimensions gearboxes
Abmessungen Getriebes

OM 80-100-125-140-160-180

OMP

80-100
125-140
160-180

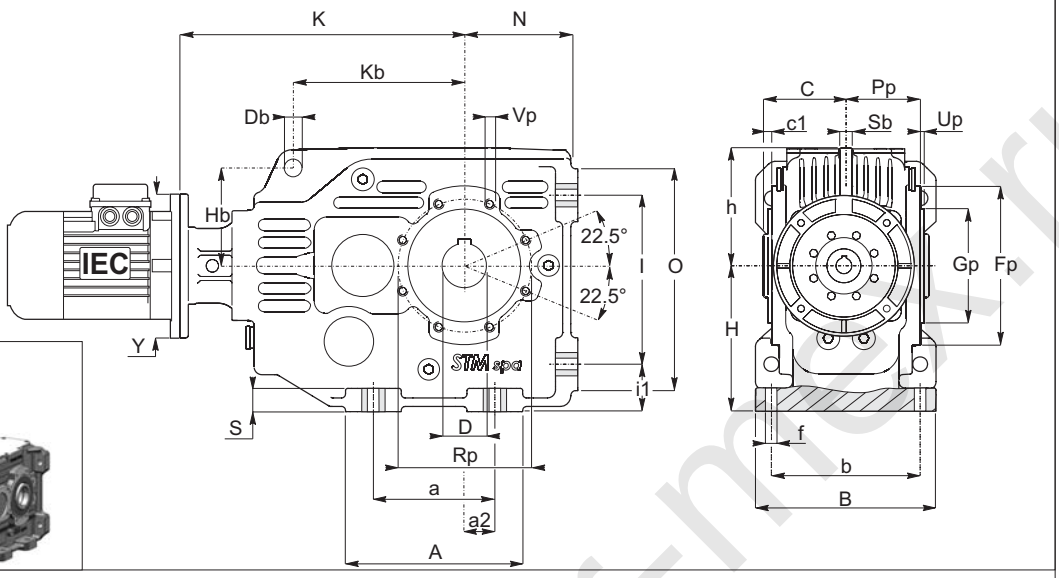

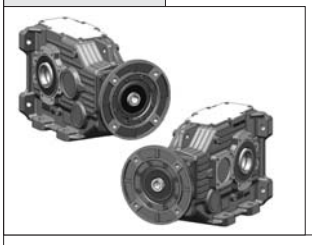

OMF

80-100
125-140
160-180

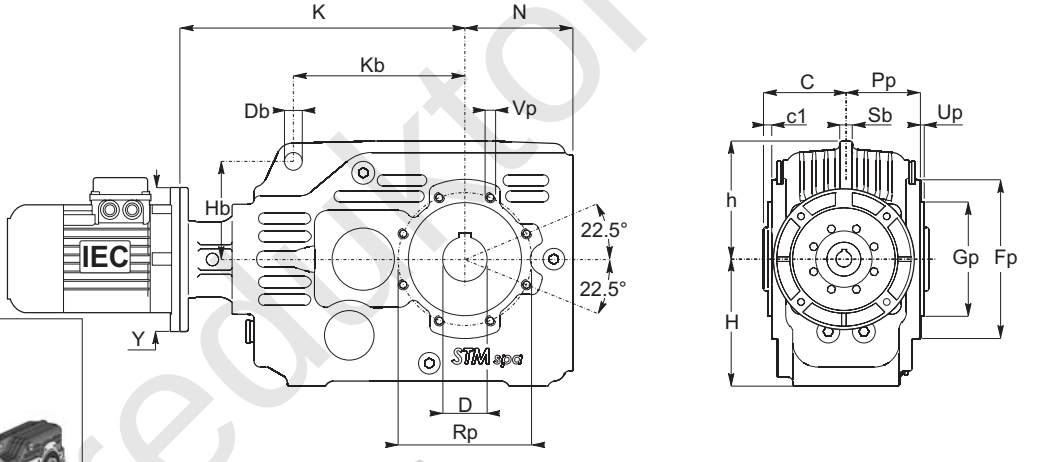

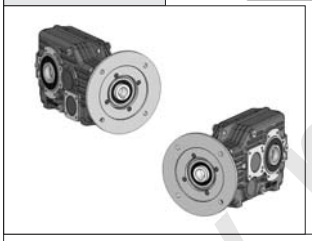

OMF F1-F2

80-100
125-140
160-180

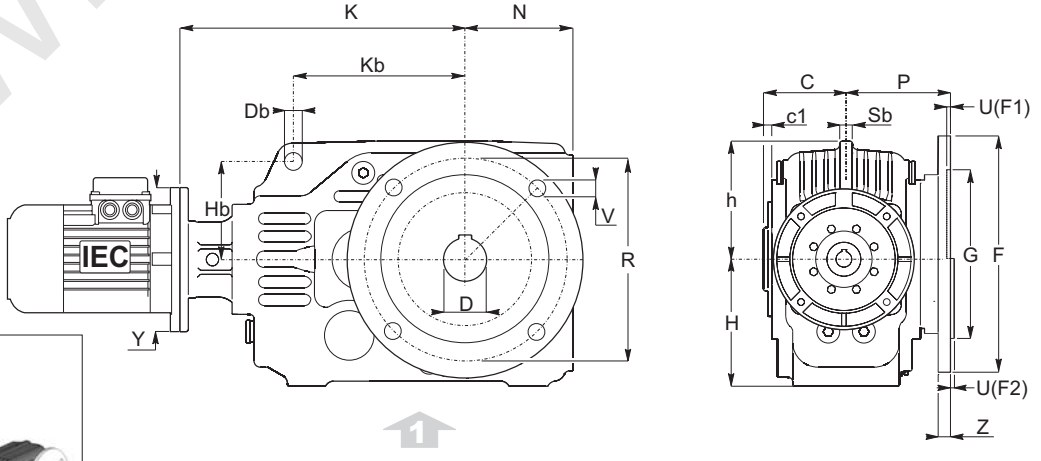

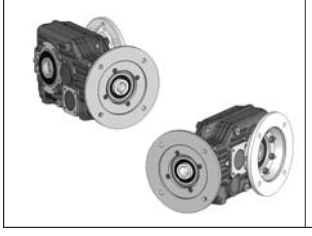

www.redktor-mex.ru

1.8 Dimensioni

1.8 Dimensions

1.8 Abmessungen

OM	a	A	a2	b	B	C	c1	D H7	f	h	H OMF	H OMP	i1	l	N OMF	N OMP	O	S	Db	Kb	Hb	Sb
80	*					65	6,5	32 (30) (35)	*	93	100	*			85,5	*			13	135	77	10
100	120	175	30	140	170	77,5	7,0	45 (40) (50)	14	113	120	140	45	160	105,5	112	210	22	13	170	95	13
125	150	215	40	165	200	90	9,0	55 (50) (60)	18	140	145	180	55	200	140,5	132	265	25	16	215	118	15
140	270	325	90	210	260	110	6,5	70 (60)	22	182	190	212	62	260	175,5	160	315	26	26	275	150	18
160	315	378	110	240	290	151	6	90	22	198	190	245	55	295	193	200	355	30	26	290	155	18
180	355	425	125	270	330	170	5	100	26	209	206	275	75	325	208	225	395	35	32	320	155	25

OM	Gp	Fp	Pp	Rp	Up	Vp
80	90 - g6	125	58,5	105	3	M8
100	110 - g6	150	70,5	125	3	M8
125	135 - g6	180	81,0	150	3	M10
140	170 - g6	230	103,5	200	4	M12
160	180 - H7	280	145	225	7	M 16
180	200 - H7	302	165	250	7	M 18

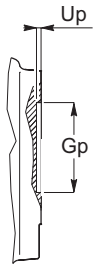

Only-Size 160-180

F		G F8	P	R	U	V	Z
F1	200	130	100	165	4,5	N°4 ø11	11
F1	250	180	125	215	5	N°4 ø13	14
F1	300	230	150	265	5	N°4 ø15	16
F2	350	250 (g6)	150	300	5	N°4 ø18	18
F1	350	250	180	300	6	N°4 ø17	25
F1	400	300	183.5	350	5	N°4 ø 18	18
F2	450	350	183.5	400	5	N°8 ø 18	25
F3	350	250	183.5	300	5	N°4 ø18	20
F1	550	450	221	500	5	N°8 ø 18	25

	IEC	Y	80 K	100 K	125 K	140 K	160 K	180 K
OM	**71 B5**	160	244	-	-	-	-	
	80 B5	200	244	311	362	411		
	80 B14	120		-	-	-		
	90 B5	200	244	311	362	411		
	90 B14	140		-	-	-		
	100-112 B5	250	244	311	362	411		
	100-112 B14	160		-	-	-		
	132 B5	300	-	311	362	411	495	533
	132 B14	200					-	-
	160 B5	350		-	405	469	504	542
	180 B5	350			405	469	504	542
	200 B5	400			-	474	509	547
	225 B5	450				-	550.25	588.25
	250 B5	550					550.25	588.25
	280 B5	550					550.25	588.25

Le dimensioni K si riferiscono alle combinazioni albero/flangia B5 e B14, standard.
Per le dimensioni relative a combinazioni albero/flangia arichiesta, contattare il ns. servizio tecnico.

The K dimensions refer to the standard B5 and B14 shaft/flange combinations.
As far as the dimensions of shaft/flange combinations on request are concerned, please contact our technical department.

Die Maße K beziehen sich auf die Kombinationen Welle/Flansch B5 und B14 Standard. Hinsichtlich der Maße von Kombinationen Welle/Flansch auf Anfrage wenden Sie sich bitte an unseren technischen Kundendienst.

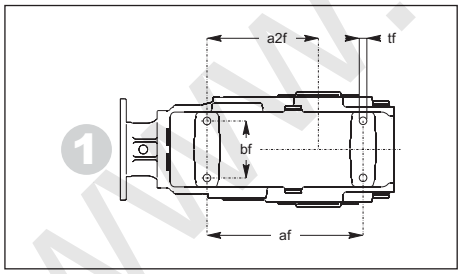

Particolare corpo in versione flangiata / Detail of the flanged gearcase Detail des gehäuses mit abtriebsflansch

OM	af	a2f	bf	tf
80	175	125	64	M10
100	230	159	73	M12
125	300	210	88	M14
140	390	270	130	M18
160	-	-	-	-
180	-	-	-	-

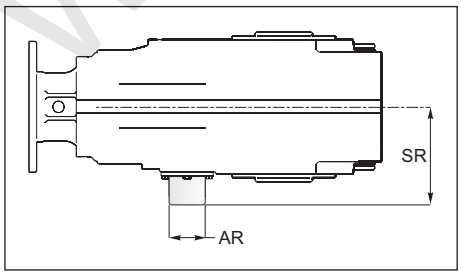

Antiretro / Backstop Device / Rücklaufsperre

	AR	SR
80	50	72
100	55	93,5
125	60	110
140	80	124,5
160	118	210
180	130	251

*Contattare il ns. servizio tecnico / *Contact our technical dept* / Wenden Sie sich an unseren technischen Service

www.reduktor-flex.ru

Dimensioni riduttori
Dimensions gearboxes
Abmessungen Getriebes

OR 80-100-125-140-160-180

ORP

80-100
125-140
160-180

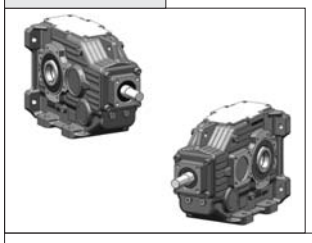

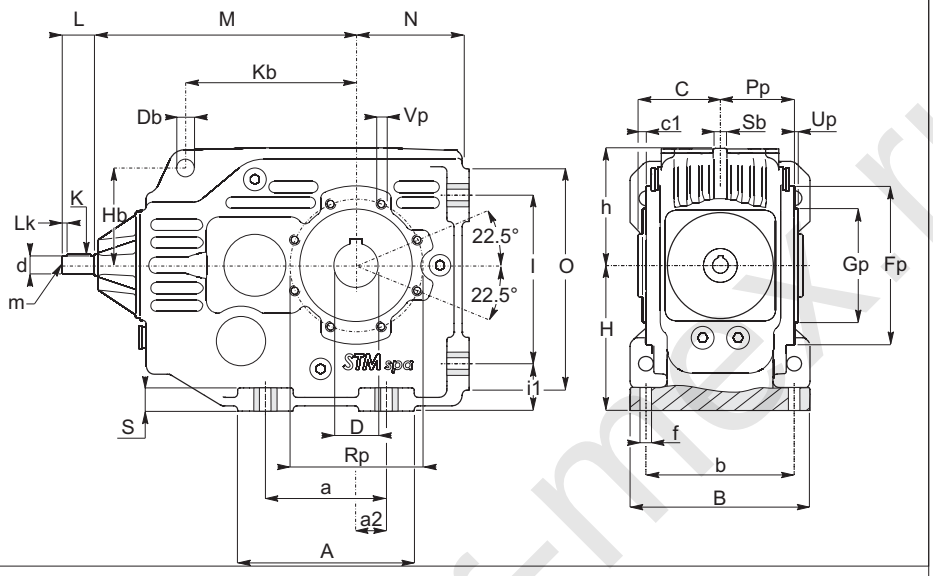

ORF

80-100
125-140
160-180

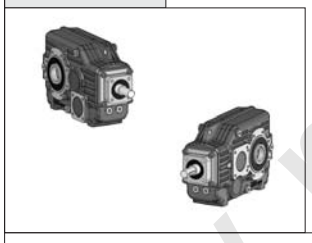

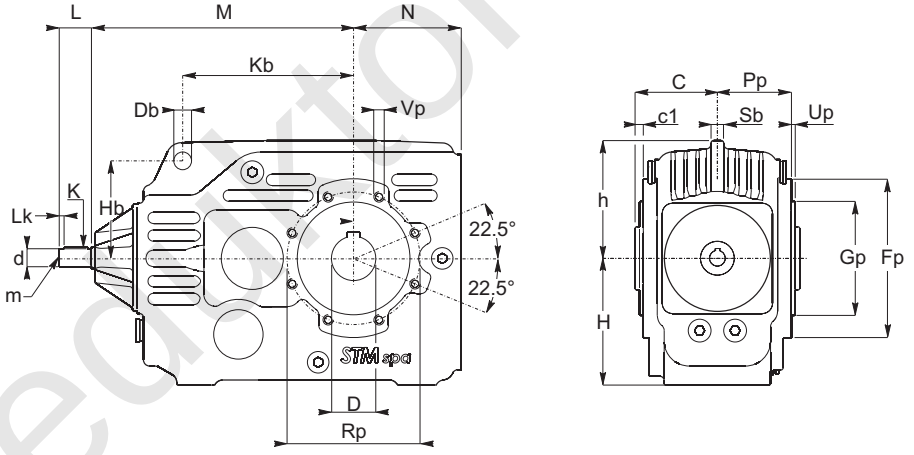

ORF F1-F2

80-100
125-140
160-180

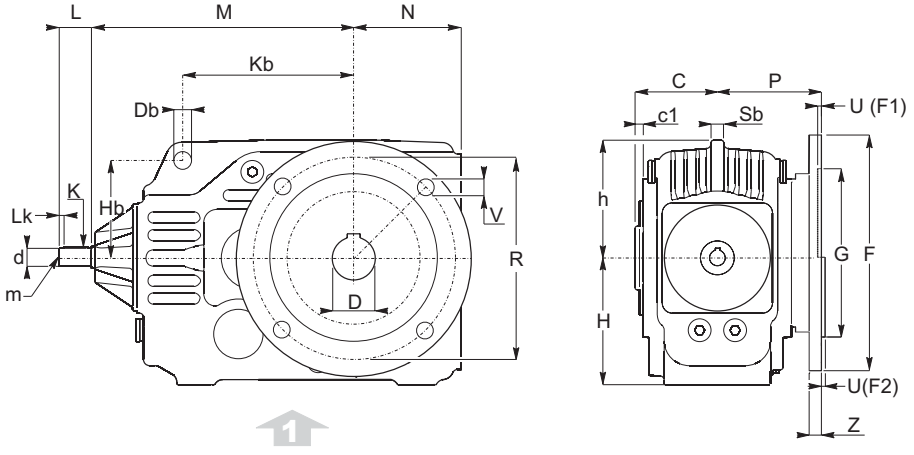

www.redktor-mex.ru

1.8 Dimensioni — *1.8 Dimensions* — 1.8 Abmessungen

OM	a	A	a2	b	B	C	c1	D H7	f	h	H OM F	H OM P	i1	l	N OMF	N OM P	O	S	Db	Kb	Hb	Sb
80	*					65	6,5	32 (30) (35)	*	93	100	*			85,5	*			13	135	77	10
100	120	175	30	140	170	77,5	7,0	45 (40) (50)	14	113	120	140	45	160	105,5	112	210	22	13	170	95	13
125	150	215	40	165	200	90	9,0	55 (50) (60)	18	140	145	180	55	200	140,5	132	265	25	16	215	118	15
140	270	325	90	210	260	110	6,5	70 (60)	22	182	190	212	62	260	175,5	160	315	26	26	275	150	18
160	315	378	110	240	290	151	6	90	22	198	190	245	55	295	193	200	355	30	26	290	155	18
180	355	425	125	270	330	170	5	100	26	209	206	275	75	325	208	225	395	35	32	320	155	25

OM	Gp	Fp	Pp	Rp	Up	Vp
80	90 - g6	125	58,5	105	3	M8
100	110 - g6	150	70,5	125	3	M8
125	135 - g6	180	81,0	150	3	M10
140	170 - g6	230	103,5	200	4	M12
160	180 - H7	280	145	225	7	M 16
180	200 - H7	302	165	250	7	M 18

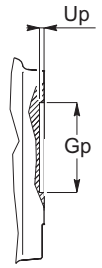

Only-Size 160-180

F		G F8	P	R	U	V	Z
F1	200	130	100	165	4,5	N°4 ø11	11
F1	250	180	125	215	5	N°4 ø13	14
F1	300	230	150	265	5	N°4 ø15	16
F2	350	250 (g6)	150	300	5	N°4 ø18	18
F1	350	250	180	300	6	N°4 ø17	25
F1	400	300	183.5	350	5	N°4 ø 18	18
F2	450	350	183.5	400	5	N°8 ø 18	25
F3	350	250	183.5	300	5	N°4 ø18	20
F1	550	450	221	500	5	N°8 ø 18	25

OR	d	m	M	K	Lk	L
80	19 j6	M6	210	6x6x30	5	40
100	24 j6	M8	260	8x7x40	5	50
125	28 j6	M8	317	8x7x50	5	60
140	38 k6	M10	400	10x8x70	5	80
160	48 j6	M12	480	14x9x100	5	110
180	55 j6	M12	518	16x10x100	5	110

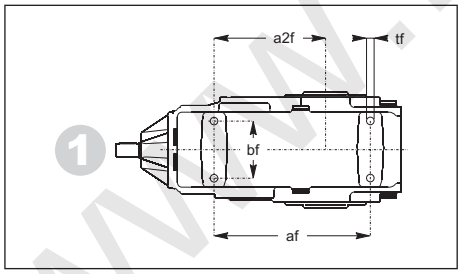

Particolare corpo in versione flangiata / Detail of the flanged gearcase Detail des gehäuses mit abtriebsflansch

OM	af	a2f	bf	tf
80	175	125	64	M10
100	230	159	73	M12
125	300	210	88	M14
140	390	270	130	M18
160	-	-	-	-
180	-	-	-	-

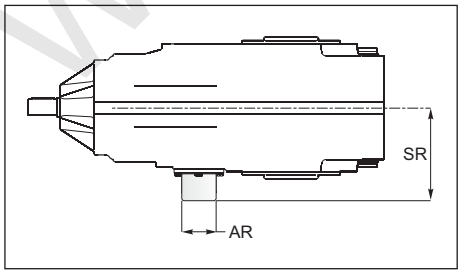

Antiretro / Backstop Device / Rücklaufsperre

	AR	SR
80	50	72
100	55	93,5
125	60	110
140	80	124,5
160	118	210
180	130	251

*Contattare il ns. servizio tecnico / *Contact our technical dept* / Wenden Sie sich an unseren technischen Service

www.reduktor-flex.ru

Dimensioni riduttori
Dimensions gearboxes
Abmessungen Getriebes

OM 132-150-170-190

OMP

132
150
170
190

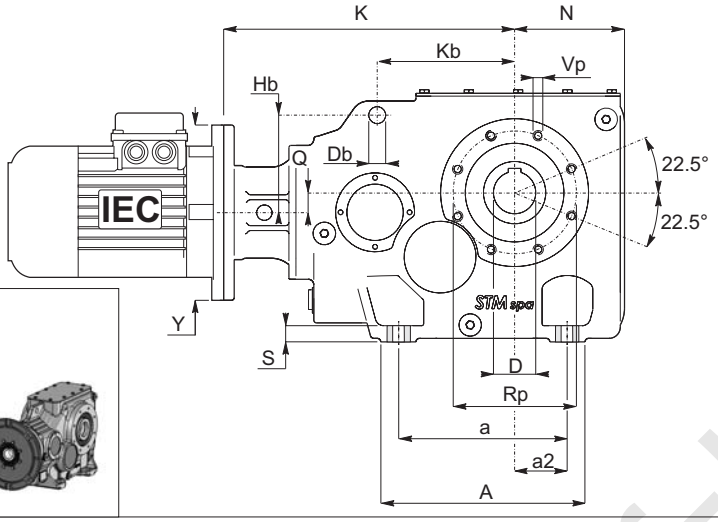

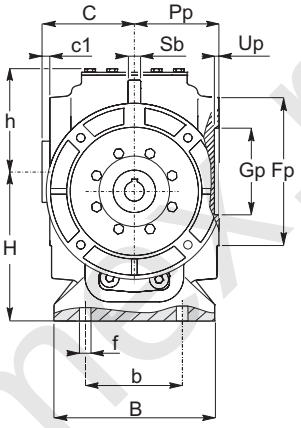

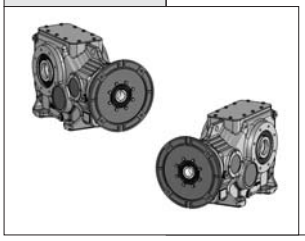

OMF

132
150
170
190

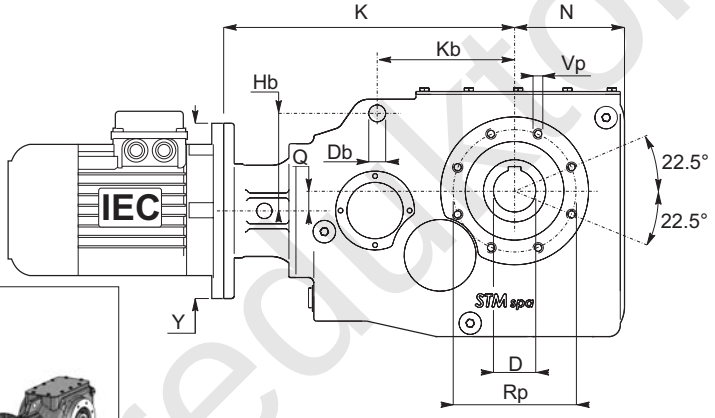

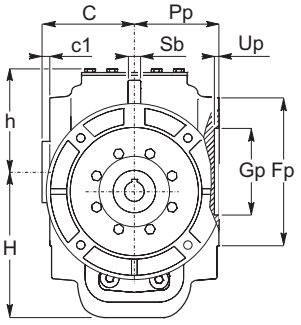

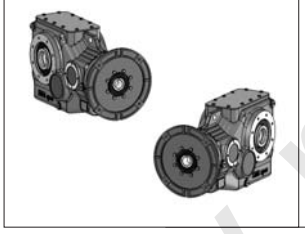

OMF F1-F2

132
150
170
190

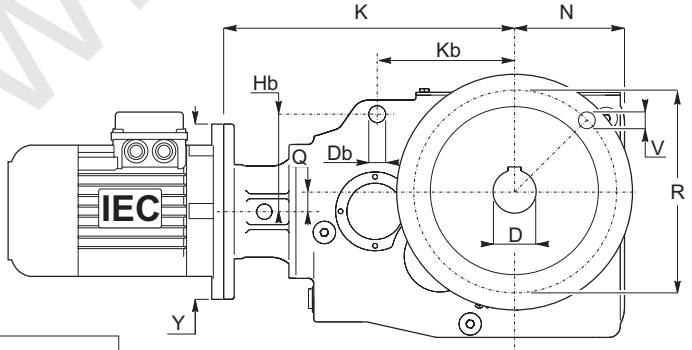

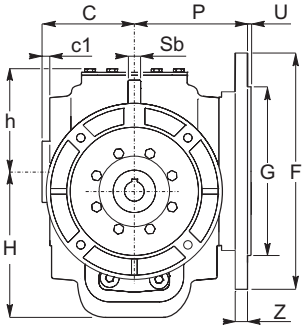

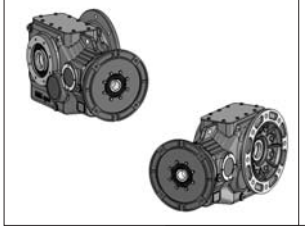

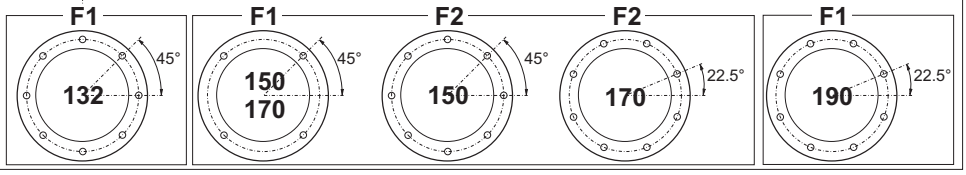

www.redukt0r-max.ru

1.8 Dimensioni

1.8 Dimensions

1.8 Abmessungen

OM	a	A	a2	b	B	C	c1	D H7	f	h	H OMP	H OMF	N	Q	S		Db	Kb	Hb	Sb
132	240	290	75	190	228	121	1	60 (70)	22	147	212	207	156	28	23		24	195	138	18
150	270	325	90	210	255	137	4.5	70 (80)	22	170	245	240	183	30	27		26	220	155	22
170	315	375	110	240	280	151	6	90	22	188	275	270	210	35	30		32	240	175	25
190	355	425	125	270	320	170	5	100	26	208.5	315	308	236	38	35		38	276	155	30

OM	Gp H7	Fp	Pp	Rp	Up	Vp
132	140	210	120	175	7	N° 8 M12 x 24
150	160	240	132.5	200	7	N° 8 M14 x 28
170	180	275	145	225	7	N°8 M16 x 32
190	200	310	165	250	7	N°8 M18 x 36

F		G g6	P	R	U	V	Z
F1	350	250	160	300	5	N° 8 ϕ 18	17
F1	400	300	174.5	350	5	N°4 ϕ 18	18
F2	450	350	174.5	400	5	N°8 ϕ 19	18
F1	400	300	183.5	350	5	N°4 ϕ 18	18
F2	450	350	183.5	400	5	N°8 ϕ 18	25
F3	350	250	183.5	300	5	N° 4 ø 18	20
F1	550	450	221	500	5	N°8 ϕ 19	25

OM	IEC B5 IEC B14	132		150		170		190	
		Y	K	Y	K	Y	K	Y	K
	90	200	413	-	-	-	-	-	-
	100-112	250	413	250	455	250	484.5	-	-
	132	300	413	300	453	300	482.5	300	527.4
	160-180	350	456	350	512	350	562.5	350	586.4
	200	-	-	400	517	400	567.6	400	591.4
	225	-	-	-	-	450	576.5	450	632.4
	250	-	-	-	-	-	-	550	632.4

Le dimensioni K si riferiscono alle combinazioni albero/flangia B5 e B14, standard.
Per le dimensioni relative a combinazioni albero/flangia arichiesta, contattare il ns. servizio tecnico.

The K dimensions refer to the standard B5 and B14 shaft/flange combinations.
As far as the dimensions of shaft/flange combinations on request are concerned, please contact our technical department.

Die Maße K beziehen sich auf die Kombinationen Welle/Flansch B5 und B14 Standard. Hinsichtlich der Maße von Kombinationen Welle/Flansch auf Anfrage wenden Sie sich bitte an unseren technischen Kundendienst.

Antiretro:

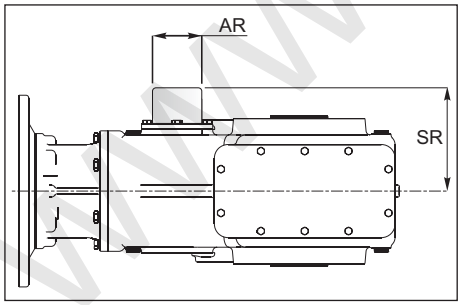

backstop device:

Rücklaufsperre:

	AR	SR
132	80	155
150	90	178.5
170	100	181.75
190	110	199

www.redukto-r-mex.ru

Dimensioni riduttori
Dimensions gearboxes
Abmessungen Getriebes

OR 132-150-170-190

ORP

132
150
170
190

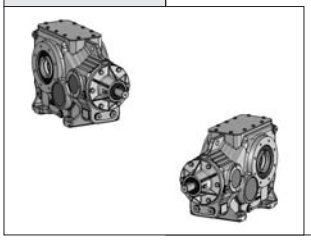

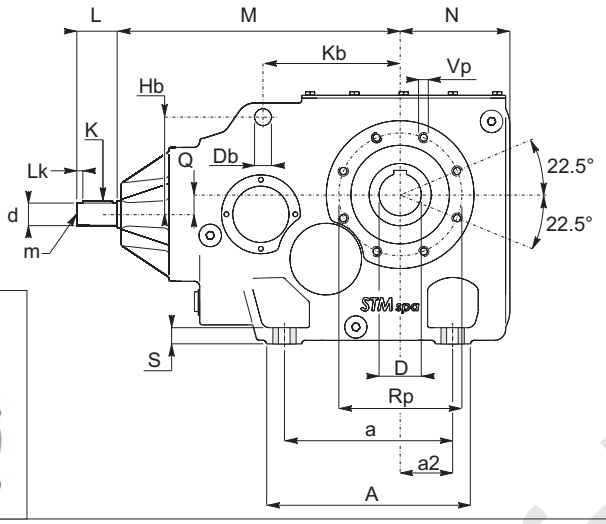

ORF

132
150
170
190

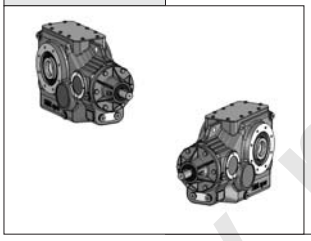

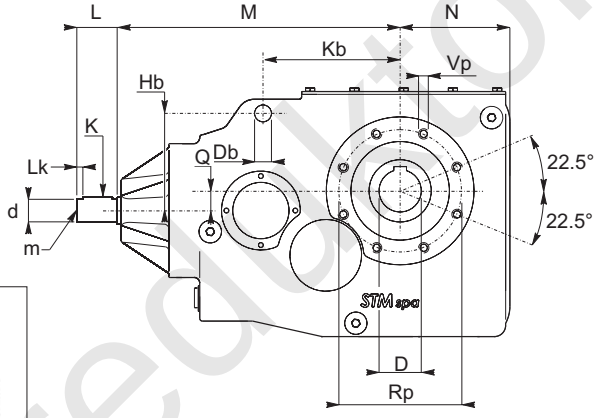

ORF F1-F2

132
150
170
190

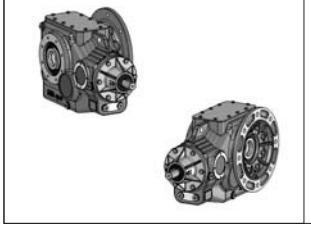

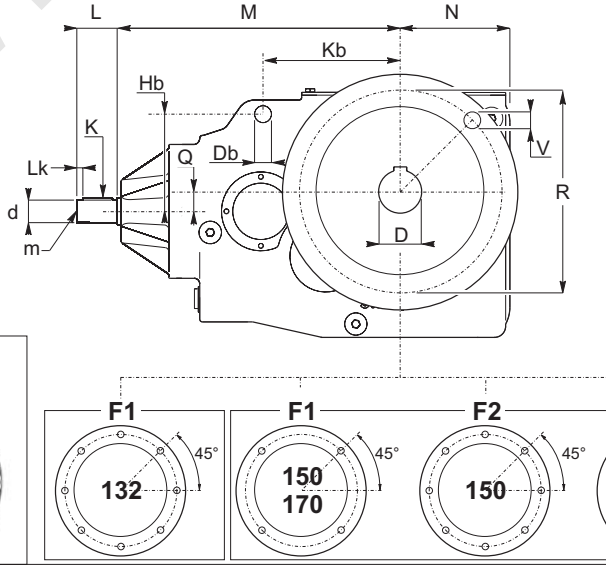

www.redektor-mex.ru

1.8 Dimensioni *1.8 Dimensions* 1.8 Abmessungen

OR	a	A	a2	b	B	C	c1	D H7	f	h	H ORP	H ORF	N	Q	S		Db	Kb	Hb	Sb
132	240	290	75	190	228	121	1	60 (70)	22	147	212	207	156	28	23		24	195	138	18
150	270	325	90	210	255	137	4.5	70 (80)	22	170	245	240	183	30	27		26	220	155	22
170	315	375	110	240	280	151	6	90	22	188	275	270	210	35	30		32	240	175	25
190	355	425	125	270	320	170	5	100	26	208.5	315	308	236	38	35		38	276	155	30

OM	Gp H7	Fp	Pp	Rp	Up	Vp		F		G g6	P	R	U	V	Z
132	140	210	120	175	7	N° 8 M12 x 24		**F1**	350	250	160	300	5	N° 8 ϕ 18	17
150	160	240	132.5	200	7	N° 8 M14 x 28		**F1**	400	300	174.5	350	5	N°4 ϕ 18	18
								F2	450	350	174.5	400	5	N°8 ϕ 19	18
170	180	275	145	225	7	N°8 M16 x 32		**F1**	400	300	183.5	350	5	N°4 ϕ 18	18
								F2	450	350	183.5	400	5	N°8 ϕ 18	25
								F3	350	250	183.5	300	5	N° 4 ø 18	20
190	200	310	165	250	7	N°8 M18 x 36		**F1**	550	450	221	500	5	N°8 ϕ 19	25

OR	d j6	m	M	K	Lk	L
132	32	M10	390	10x8x50	5	60
150	42	M12	445	12x8x70	5	80
170	50	M16	495	14x9x90	5	100
190	60	M12	550	18x11x100	10	120

Antiretro: ***backstop device:*** **Rücklaufsperre:**

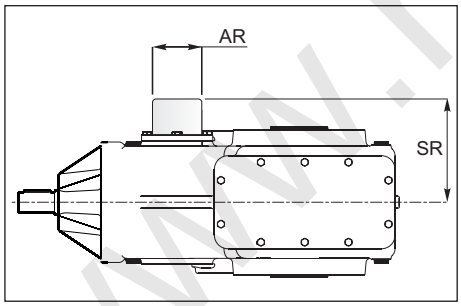

	AR	SR
132	80	155
150	90	178.5
170	100	181.75
190	110	199

www.redukto-mex.ru